HUVEMA

AQ -16-950

Lagernummer :1053-010101

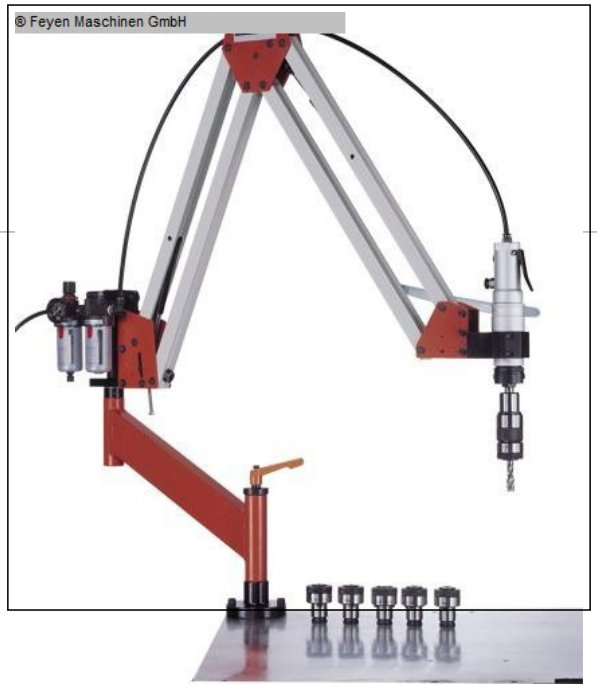

MASCHINEN-DATEN

Maschinenart	: Gewindeschneidmaschine
Fabrikat	: HUVEMA
Typ	: AQ -16-950
Baujahr	: neu
Steuerungsart	: konventionell
Steuerung	:
Lagerort	: ab Auslieferungslager
Herkunftsland	:
Lieferzeit	: kurzfristig
Frachtbasis	: ab Lager, frei verladen LKW
Preis	: auf Anfrage

TECHNISCHE DATEN

Gewindedurchmesser	16 mm
Gewindelänge	20 mm
Drehzahl	300 U/min
Arbeitsbereich	100 - 950 mm
Maschinengewicht ca.	25 Kg

TECHNISCHE BESCHREIBUNG

pneumatisches Gewindeschneidgerät, M3 - M16,
Bestell-No. 31767,

Foto zeigt Ausführung AT-16

VIDEO-LINKS

WEB-LINK

http://mhp.logotech.de/hpm/v7/Datenblatt/datenblatt.php?machineno=1053-010101

Änderungen und Irrtum in den technischen Details und Angaben vorbehalten.

HUVEMA

AQ -16-950

Lagernummer :1053-010101



Änderungen und Irrtum in den technischen Details und Angaben vorbehalten.